Productkaart

Plaatwerk – ProRoof-noodoverstort voor bitumineuze dakbedekking

Toepassing: Onderdeel van het afwateringssysteem van platte daken voor het noodafvoeren van overtollig water wanneer het hoofdafwateringssysteem onvoldoende werkt of verstopt is.

Compatibiliteit: Bestemd voor daken met bitumineuze dakbedekking; de flens van de overstort kan worden aangesloten door opbranden (thermisch lassen) of verkleven, wat een waterdichte verbinding waarborgt.

Materiaal: Titaanzinkplaat met een bitumineuze flens, bestand tegen uv-straling en extreme weersomstandigheden.

Montage: Eenvoudige en snelle montage in de attica of dakrand; de constructie maakt een probleemloze aansluiting op de bitumineuze dakbedekking mogelijk.

Effectieve bescherming tegen wateroverlast: De noodoverstort voert overtollig water automatisch af bij uitval van het hoofdafwateringssysteem en beperkt zo het risico op schade aan de constructie van het gebouw.

Weerbestendigheid: Gemaakt van materialen die bestand zijn tegen uv-straling, lage temperaturen en extreme weersomstandigheden, wat een lange levensduur van het product waarborgt.

Eenvoudige montage: Eenvoudige installatie dankzij de doordachte constructie en de mogelijkheid tot aansluiting op bitumineuze dakbedekking.

Aanpassing aan de wensen van de klant: Dankzij de keuze uit verschillende maten kan de overstort worden afgestemd op de specifieke kenmerken van het dak.

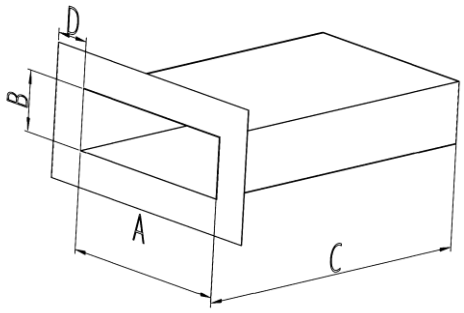

A [mm]	B [mm]	C [mm]
300-1000	100-200	300-700
De in de tabel vermelde maten zijn standaardmaten; andere op bestelling. Maat D= 80 mm		

TOMPOL

TOMPOL-MED Ludmiła Biadaszkiewicz-Strugała

Belastingnr. (NIP): 617 133 52 65

office@proroof-systems.eu

Cmentarna 26, Cielcza, Polen

www.proroof-systems.eu

509288203